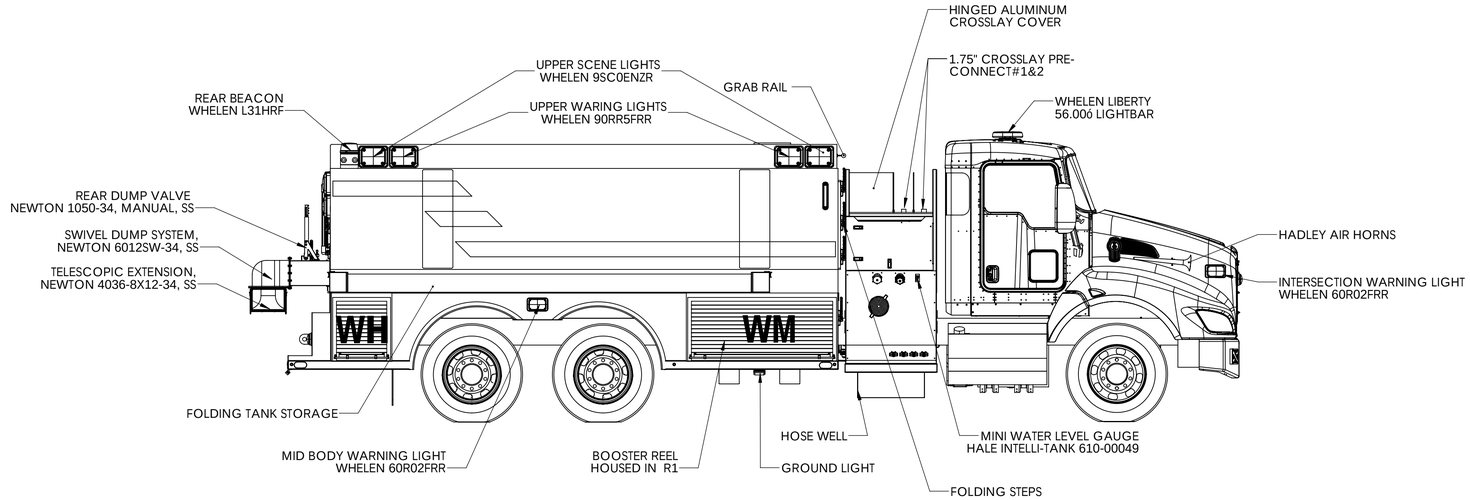

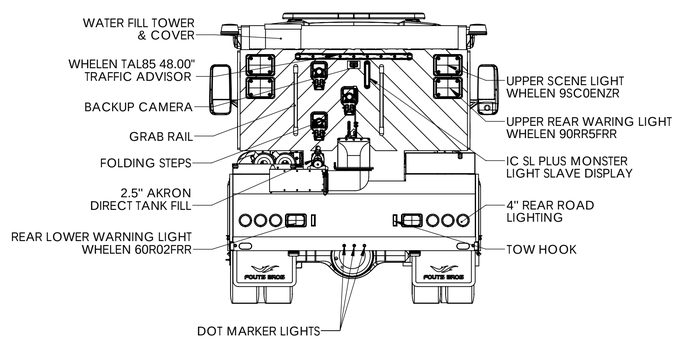

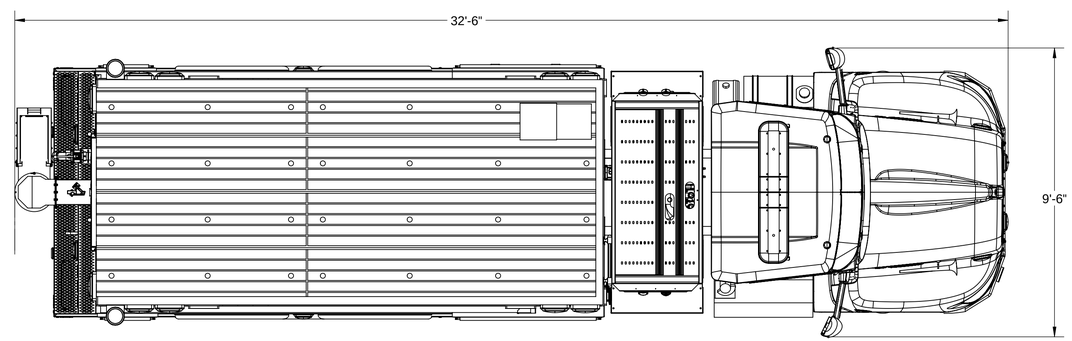

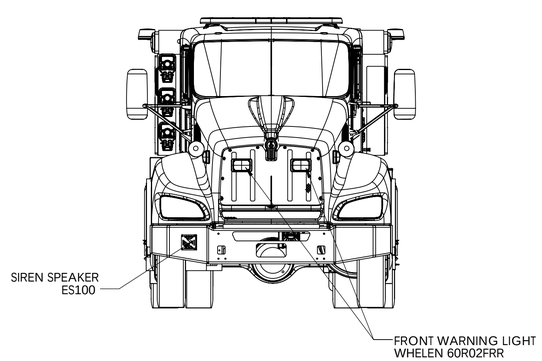

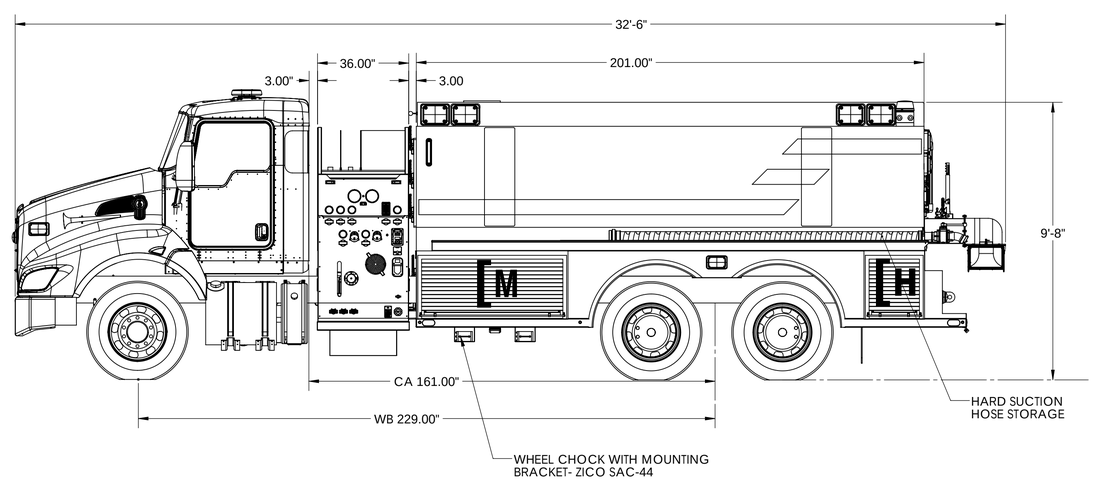

/ I ! { { L { L b C h

/ I ! { { L { Y	Y 9 b ² h w ¢ I ¢ π п п л
/ ! . Y	н 5 h h w
! · [9 Y	¢ ! b 5 9 a
9 b D L b 9 Y	t ! / / ! w t · п ф Σ п р л I t
¢ w ! b { a L { { L h b Y	! [[{ L h b Σ о л л л 9 ± { Σ р π { t 9 9 5
C w h b ¢ ! · [9 Y	н л Σ л л л [. {
w 9 ! w ! · [9 Y	п л Σ л л л [. {
t ! L b ¢ Y	{ L Y Y 9 b { C [b ! о л п н

t ¦ a t L b C h

t ¦ a t Y	I ! [9 Σ a . t т р л D t a Σ { L 5 9 a h ¦ b ¢
L b ¢ ! Y 9 {	
5 w L ± 9 w { L 5 9 Y	ó м ú р º л л é э ó м ú н º р л é ! ¦ ·
h C C L / 9 w { L 5 9 Y	ó м ú р º л л ђ
5 L { / I ! w D 9 {	
5 w L ± 9 w { L 5 9 Y	ó н ú н º р л ђ
h C C L / 9 w { L 5 9 Y	ó м ú н º р л ђ
t w 9 / h b b 9 / ¢ { Y	ó н ú м º т р ђ
. h h { ¢ 9 w w 9 9 [Y	ó м ú м º р л ђ
t ¦ a t a L { /	
D h ± 9 w b h w Y	C w / t ¦ a t . h { { ¢ D ! п л м π 5 л л
² ! ¢ 9 w [9 ± 9 [D ! ¦ D 9 Y	ó м ú I ! [9 a h 5 9 [I ђ L ¢ [π п л w
t w L a L b D { ¸ { ¢ 9 a Y	о л п { ¢ ! L b [9 { { ¢ 9 [[
t ¦ a t t ! b 9 [Y	м п π D ! ¦ D 9 о л п [{ ¢ ! L b [9 { { { ¢ 9 9 [
¢ ! b Y ¢ h t ¦ a t Y	ó м ú о º л л é
¢ ! b Y w 9 C L [[Y	ó м ú н º л л é
t ¦ a t { I L C ¢ Y	t ¦ a t ! b 5 w h [[
t ¦ a t I h ¦ { 9 I h { 9 ² 9 [[Y	w I э [I
5 w ¸ π a ! ¢ π w ¦ b b L b D . h ! w 5 Y	w I э [I
{ ¢ w ! t { Σ w ¦ b b L b D . h ! w 5 Y	ó н ú w I э [I

¢ ! b Y L b C h

¢ ! b Y Y	¦ t C t h [¸ ¢ ! b Y Σ н л м º л л ђ
² ! ¢ 9 w Y	о л л л D ! [[h b {
5 L w 9 / ¢ ¢ ! b Y C L [[{ Y	ó м ú н º р л ђ
a ! b ¦ ! [5 ¦ a t ± ! [± 9 Y	ó м ú b 9 ² ¢ h b м л р л п о п { { Σ a ! b ¦ ! [
{ ² L ± 9 [5 ¦ a t { ¸ { ¢ 9 a Y	ó м ú b 9 ² ¢ h b a h 5 9 [с л м н { ² п о п Σ { {
¢ 9 [9 { / h t L / 9 · ¢ 9 b { L h b Y	ó м ú п л о с п у · м н п о п 9 · ¢ 9 b { L h b Σ { {

. h 5 ¸ L b C h

. h 5 ¸ ¢ ¸ t 9 Y	! ¢ t п п π / h a t ! w ¢ a 9 b ¢ {
a ! ¢ 9 w L ! [Y	! [¦ a L b L ¦ a ¢ w 9 ! 5 t [! ¢ 9
5 h h w ¢ ¸ t 9 Y	w h [[π ¦ т к ! a 5 h w
[I { L 5 9 / h a t ! w ¢ a 9 b ¢ {	
[м Y	с л º л л é ² · н с º л л é 5 · н т º л л é I ó н п º о т р / ¦ º C ¢ ú
[н Y	н п º л л é ² · н с º л л é 5 · н т º л л é I ó ф º т р / ¦ º C ¢ ú
w I { L 5 9 / h a t ! w ¢ a 9 b ¢ { ó	
w м Y	с л º л л é ² · н с º л л é 5 · н т º л л é I ó н п º о т р / ¦ º C ¢ ú
w н Y	н п º л л é ² · н с º л л é 5 · н т º л л é I ó ф º т р / ¦ º C ¢ ú
¢ h ¢ ! [± h [¦ a 9 Y	**с у º н р / ¦ º C ¢**

FOUTS BROS

FOUTS BROS. INC.
138 ROBERSON MILL ROAD, MILLEDGEVILLE, GA 31061

5 L a 9 b { L h b { { I h ² b ! w 9 ! t t w h · L a ! ¢ 9 ! b 5 { ¦ . W 9 / ¢ ¢ h / I ! b D 9 ! {
a ! ¸ . 9 C h ¦ b 5 b 9 / 9 { { ! w ¸ 5 ¦ w L b D / h b { ¢ w ¦ / ¢ L h b º a L b h w 5 9 ¢ ! L [{ a ! ¸
b h ¢ . 9 { I h ² b ¢ h w 9 ¢ ! L b / [! w L ¢ ¸ ² L ¢ I L b ¢ I 9 5 w ! ² L b D º ¢ I 9 5 w ! ² L b D
L { C h w w 9 C 9 w 9 b / 9 t ¦ w t h { 9 { h b [¸ º { t 9 / L C L / ! ¢ L h b { { I ! [[. 9 ¢ I 9 C L b ! [
! ¦ ¢ I h w L ¢ ¸ h C ² I ! ¢ L { { ¦ t t [L 9 5 h b ¢ I 9 ! t t ! w ! ¢ ¦ { º

h ± 9 w ! [[I 9 L D I ¢ L { L b [h ! 5 9 5 / h b 5 L ¢ L h b º ¦ b [h ! 5 9 5 I 9 L D I ¢ { a ! ¸ . 9
n ђ ! . h ± 9 I 9 L D I ¢ { { I h ² b º

¢ I 9 9 C C 9 / ¢ L ± 9 5 h h w h t 9 b L b D { ² L [[. 9 ! t t w h · н ђ [9 { { ¢ I ! b ¢ I 9
b h ¢ 9 5 / h a t ! w ¢ a 9 b ¢ h t 9 b L b D C h w w h [[¦ t 5 h h w { ! b 5 ¦ t ¢ h
! t t w h · º n ђ [9 { { C h w I L b D 9 5 5 h h w {

L b / [¦ { L h b h C ! b L ¢ 9 a h b ¢ I 9 5 w ! ² L b D 5 h 9 { b h ¢ / h b { ¢ L ¢ ¦ ¢ 9
L b / [¦ { L h b h C ¢ I ! ¢ L ¢ 9 a ² L ¢ I ¢ I 9 C L b ! [5 9 [L ± 9 w 9 5 ¦ b L ¢

DECIMAL : ±0.062 FRACTIONAL: ±1/16	ENG CHRIS	REV 1	SCALE 1:30	DWG SIZE D	DATE 28/04/2021
FOR :	FRANKLIN COUNTY				
TITLE :	3000 GALLON SUPER TANKER				
PRODUCTION:	N/A				